TX LM35 data

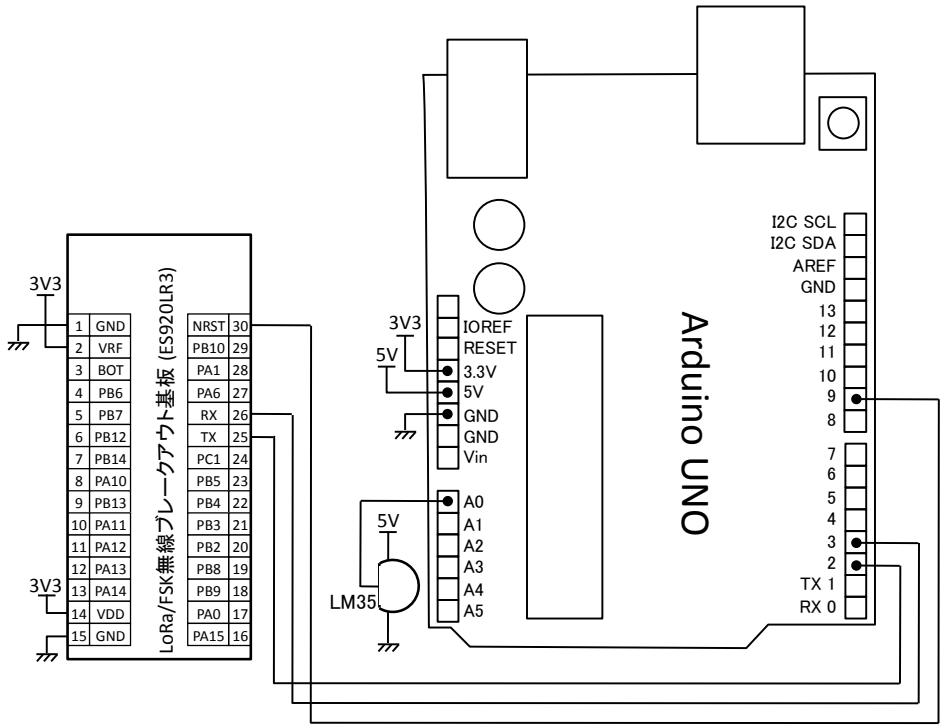
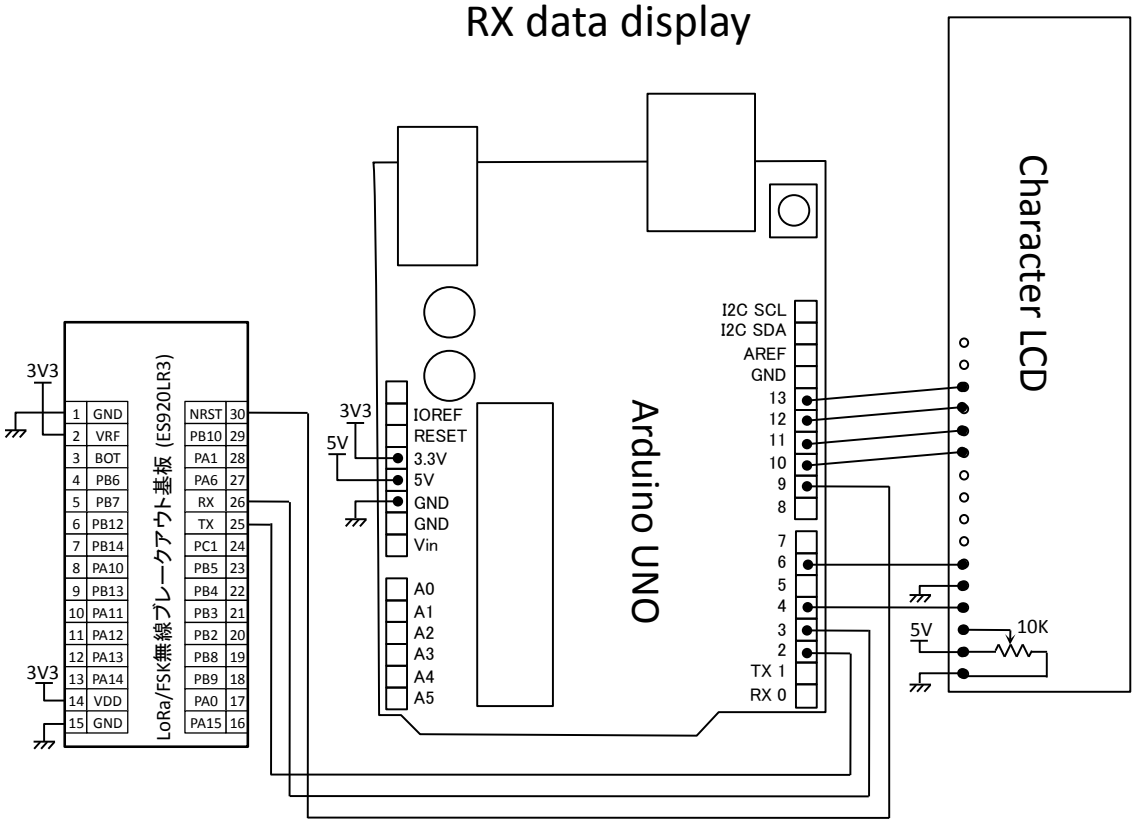
RX data display